TSP – Ihr Partner für wirtschaftliche Verbaulösungen

Unsere Flexiblen

Absenkverfahren, bis ca.7,60 m Verbautiefe

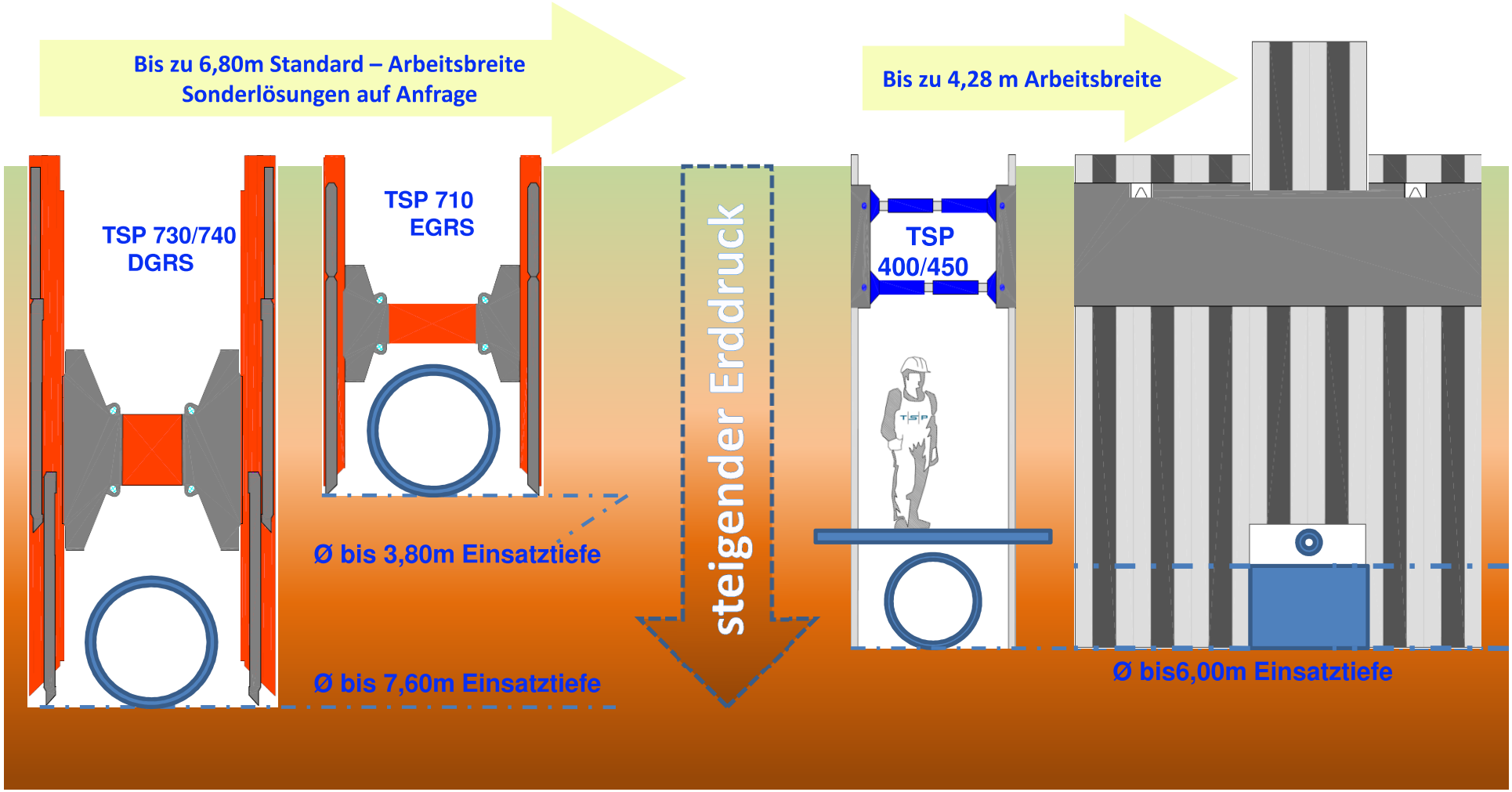

TSP Trench Shoring Production GmbH

Produktübersicht Gleitschienenverbau

EINFACHGLEITSCHIENE	Einbautiefe: 3,80 m Arbeitsbreite bis: 6,25 m Kettenbagger 18 – 30 t
DOPPELGLEITSCHIENE	Einbautiefe: 7,50 m Arbeitsbreite bis: 6,80 m Kettenbagger 24 – 50 t
DREIFACHGLEITSCHIENE	Einbautiefe: 11,50 m Arbeitsbreite bis: 8,00 m Kettenbagger 80 t – 100 t

TSP Trench Shoring Production GmbH

TSP Spindelelement

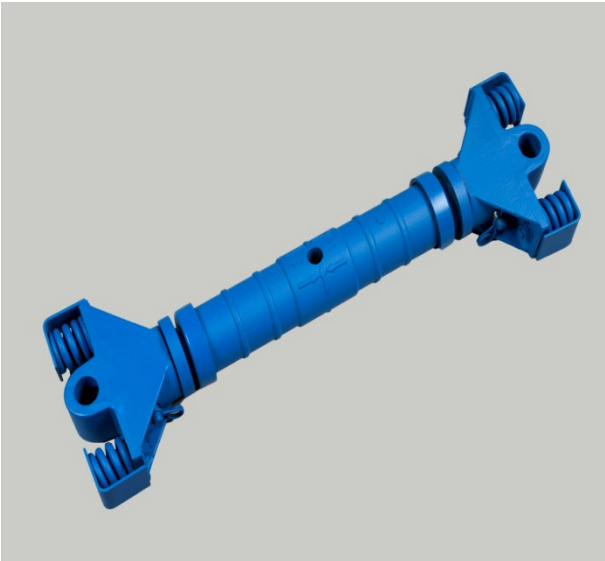

TSP Spindel +
Zwischenrohr

EINFACHGLEITSCHIENE TSP 710

Empfohlene Einbautiefe:
Einfachgleitschiene **bis 3,80 m**

Arbeitsbreite: 1,24 – 6,24 m

Rohrdurchlasshöhe: max. 2,79 m
Mobil- oder Kettenbagger ca. 18 – 30 t.

TSP Trench Shoring Production GmbH

EINFACHGLEITSCHIENE TSP 710

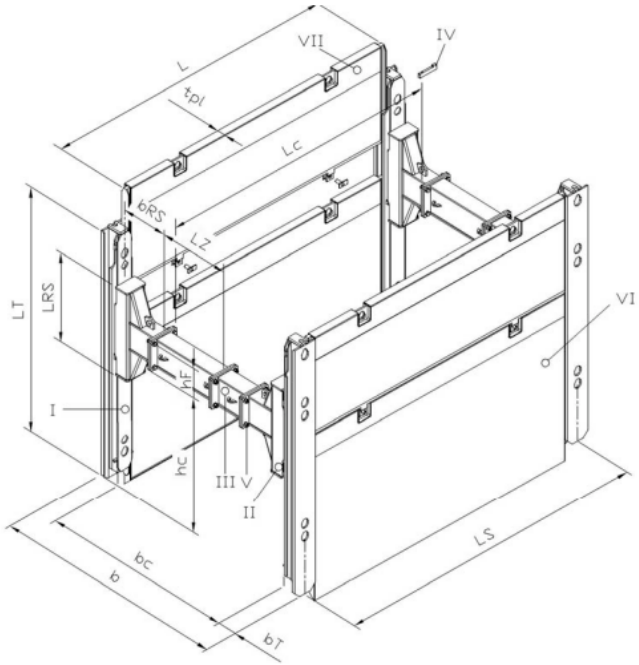

DOPPELGLEITSCHIENE TSP 730

Empfohlene Einbautiefe:
Doppelgleitschiene 4.500 mm: **bis 4,80 m**

Doppelgleitschiene 4.500 mm in Kombination mit
Aufstockdoppelgleitschiene 3.000 mm: **bis 7,60 m**

Arbeitsbreite: 1,24 – 6,24 m

Rohrdurchlasshöhe: max. 2,79 m
Mobil- oder Kettenbagger ca. 24 – 31 t.

DOPPELGLEITSCHIENE TSP 730

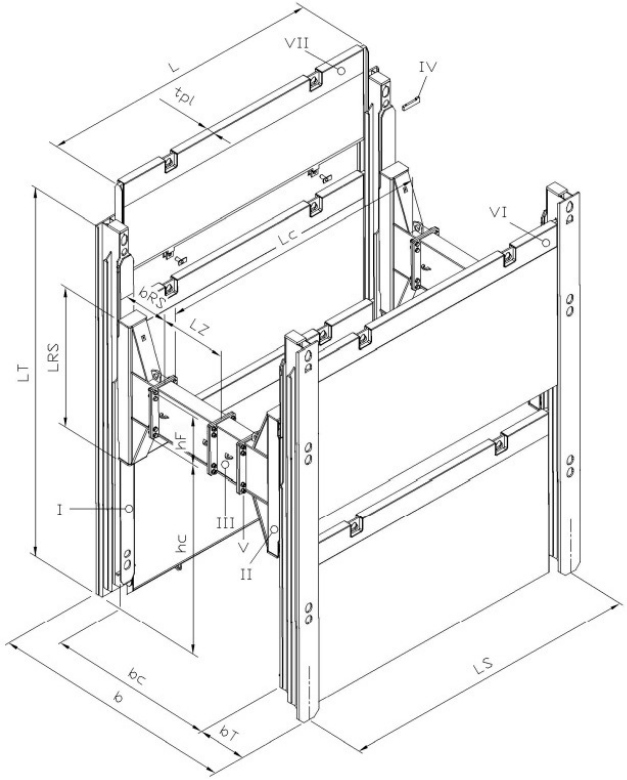

GLEITSCHIENEN PLATTEN TSP 710 UND TSP 730

Plattenlänge L (m)	Plattenhöhe H (m)	Plattendicke (mm)	Rdl.-Länge (m)	Systemlänge(mm)	Zulässiger Erddruck KN/m²	Gewicht
2,00	2,40 1,40	107	1,80	2,27	158,2	550 395
2,50	2,40 1,40	107	2,30	2,77	101,2	650 420
3,00	2,40 1,40	107	2,80	3,27	70,3	770 495
3,50	2,40 1,40	107	3,30	3,77	51,6	900 580
4,00	2,40 1,40	107	3,80	4,27	39,5	1010 650

GLEITSCHIENEN PLATTEN TSP 710 UND TSP 730

Plattenlänge L (m)	Plattenhöhe H (m)	Plattendicke (mm)	Rdl.-Länge (m)	Systemlänge(mm)	Zulässiger Erddruck KN/m²	Gewicht
4,00	2,40 1,40	130	3,80	4,27	82,1	1370 880
4,50	2,40 1,40	130	4,30	4,77	64,9	1530 980
5,00	2,40 1,40	130	4,80	5,27	52,6	1690 1070
5,50	2,40 1,40	130	5,30	5,77	43,4	1850 1170
6,00	2,40 1,40	130	5,80	6,27	36,5	2210 1370

TSP Trench Shoring Production GmbH