TSP – Ihr Partner für wirtschaftliche Verbaulösungen

Unsere Leichtgewichte

Einstellverfahren, bis ca.3 m Verbautiefe

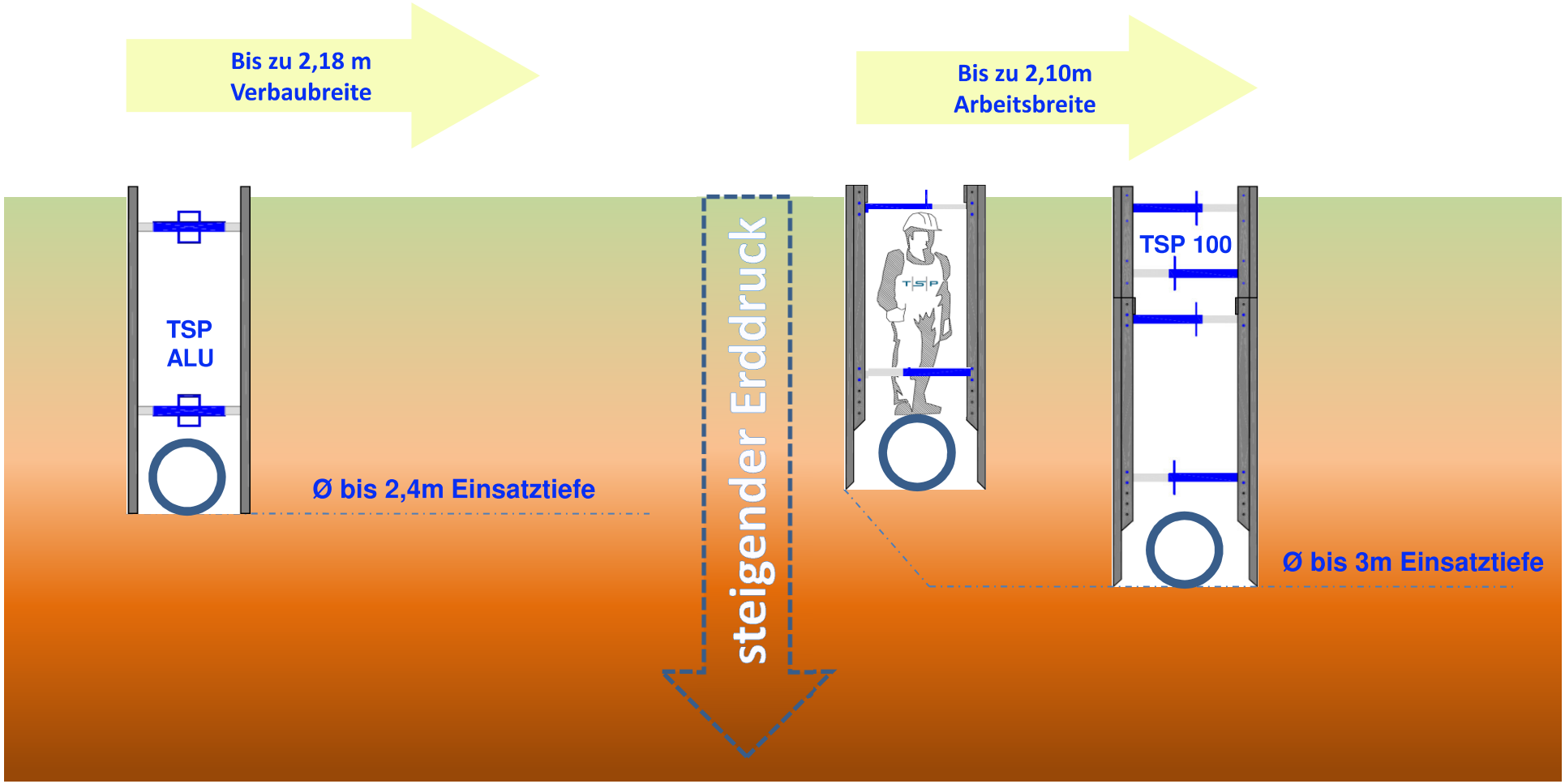

TSP Trench Shoring Production GmbH

Produktübersicht Verbauboxen

TSP ALUVERBAU	Einbautiefe: 3,00 m Verbaubreite bis: 1,22 m
STANDARD LEICHTVERBAU TSP 100	Einbautiefe: 3,00 m Arbeitsbreite bis: 2,10 m Bagger 9 – 13 t
VERBAUBOXEN TSP 300 und TSP 600	Einbautiefe: 4,00 m Arbeitsbreite bis: 4,25 m Bagger 12 t-30 t mit Aufstockbox
DIELENKAMMERBOX TSP 450	Einbautiefe: 6,00 m Arbeitsbreite zwischen den Dielen: 1,00 – 4,28 m Bagger 9 – 13 t

TSP Aluverbau

Maße: 3,00 m x 1,50 m

Verbaubreite: 0,92 m - 1,22 m

Verbaufläche: 9 qm

Gewicht: 265 kg

Sondermaße lieferbar

max. Erddruck: 17,5 KN/qm

max. Verbautiefe: 3,00 m

max. Rohrdurchlasshöhe: 0,70 m

Standard Leichtverbau TSP 100

Der TSP Standard Leichtverbau eignet sich für den kleinen bis mittleren Kanalbau und den Einsatz leichter Baumaschinen (Mobilbagger ca. 9-13 t.)

Bei der Verlegung von Hausanschlüssen und Versorgungsleitungen findet der TSP Leichtverbau häufig Verwendung. Er ist nur im Einstellverfahren einsetzbar, d.h., ein vorübergehend standfester Boden ist Voraussetzung.

Die Grundplatten sind in Längen von 2,00 m – 3,50 m und in den Höhen von 1,60 m – 2,60 m erhältlich. Durch den Einsatz von Aufstockplatten in den Höhen von wahlweise 0,60 m oder 1,00 m können größere Verbautiefen realisiert werden. (Empfohlene Einsatztiefe: 3,00 m)

TSP Trench Shoring Production GmbH

Standard Leichtverbau TSP

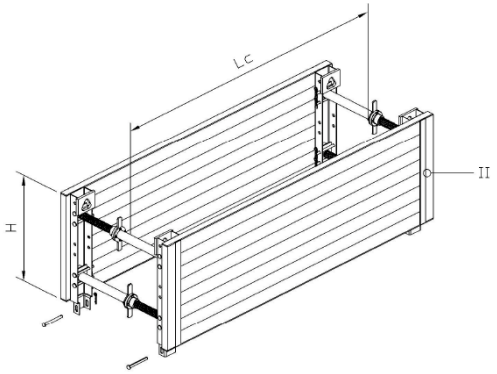

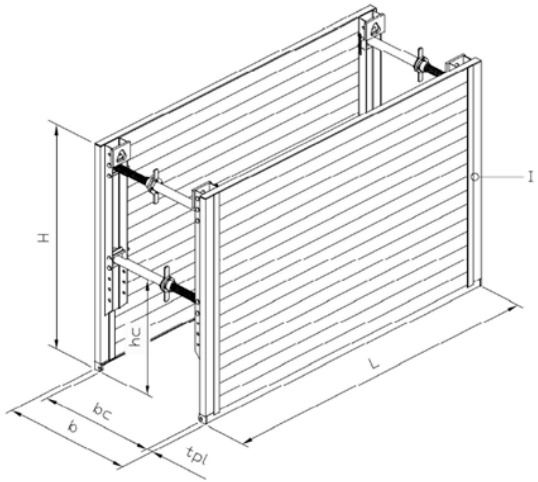

TSP Trench Shoring Production GmbH

Standard Leichtverbau TSP 100 Platten t = 60mm

Plattenlänge L (m)	Plattenhöhe H (m)	Rdl.-Länge (m)	Rdl.-Höhe (m)	Zulässiger Erddruck KN/m²	Gewicht je Box mit Strebe B (kg)
2,00	1,60				570
	2,00				670
	2,40				770
	2,60	1,60	0,94	27,5	830
	0,60				275
	1,00				375
	1,60				655
2,50	2,00				770
	2,40	2,10	0,94	22,0	890
	2,60				965
	0,60				315
	1,00				434
3,00	1,60				745
	2,00				875
	2,40	2,60	0,94	18,5	1010
	2,60				1095
	0,60				355
	1,00				493
3,50	1,60				830
	2,00	3,10	0,94	15,0	980
	2,40				1130
	2,60				1230
	0,60				395
	1,00				555

Standard Leichtverbau TSP 100

Mit 6 verschiedenen Strebentypen können unterschiedliche Grabenbreiten bzw. Arbeitsbreiten realisiert werden.
Grabenbreite: 660 – 3.210 mm
Arbeitsbreite: 530 – 3.080 mm

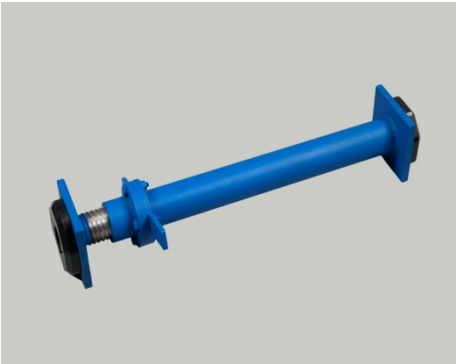

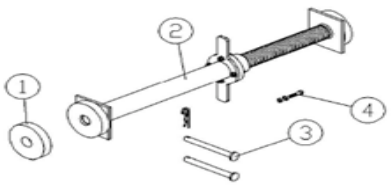

Strebentyp	Arbeitsbreite (mm)	Grabenbreite (mm)	Zulässige Druckkraft kN/m²	Gewicht (kg)
A	530 - 730	660 – 860	160	14,5
B	710 – 1007	840 – 1200	147	17
C	1005 – 1650	1180 – 1780	124	21
D	1500 – 2100	1630 – 2230	107	23,5
E	1880 – 2480	2010 – 2610	92	26
F	2480 – 3080	2610 – 3210	69	29,3